وزارة التربية الوطنية

مديرية التربية لولاية تبسة
متوسطة الشهيد عيدة مداني
الاستاذ: ناصر محمـــــــــد

السنة الدراسية : 2026/2025
المستوى: السنة الاولى متوسط
المدة: 01 ســـاعة ونصـــــف

اختبار الثلاثي الاول في مـــادة :العلـــــوم الفيـــزيائية و التكنـــولـوجيـــــا

اسم ولقب التلميذ(ة) .....**:القسم : 1 م** ...

التمرين الأول(06)

إليك الوثيقة (01) لدراسة العنصر الكهربائي (المصباح) الذي يُنير بيوتنا و ذلك بالإجابة على ما يلي:

1 سم العناصر المرقمة: 1-.....2-..... 3-.....

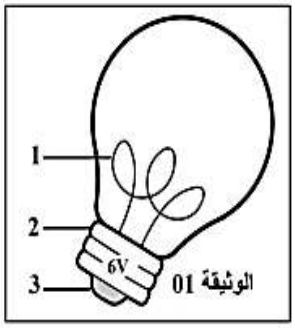

2- كتب على مصباح التوهج الموضح في الوثيقة (01) العبارة (6 V).

أ ـ ماذا تمثل العبارة (6 V) في مصباح التوهج؟

.....

ب - ماذا يحدث عند توصيل هذا المصباح الكهربائي مع البطاريات التالية:

- بطارية مكتوب عنها (6 V): .....

- بطارية مكتوب عنها (3V):.....

- بطارية مكتوب عنها (12 V):.....، .....

التمرين الثاني: (06)

الشكل المقابل يمثل دارة كهربائية بالرموز النظامية

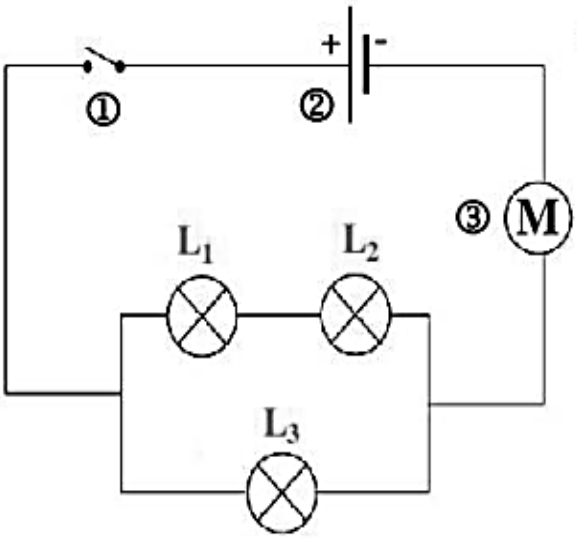

1- ما نوع الربط في الدارة ؟

.....

2 - سم العناصر ①، ②، ③ ؟

1).....

2) .....

3) .....

3- ما نوع الربط بين المصباحين (1) و (2) ؟

.....

4- ما نوع الربط بين المصباحين (2) و (3) ؟

.....

5- عند إتلاف المصباح (L2). ماذا يحدث للمصباحين (L1) و (L3) ؟

.....

الوضعية الادماجية: 8ن

أحضر والد أكرم كهربائيا لمنزله الجديد لإنشاء تركيبة كهربائية للتحكم في مصباح الدرج (وثيقة (01)) من مكانين مختلفين متباعدين, قام الكهربائي بتركيب الدارة الكهربائية حسب المخطط (01) و كان أكرم يلاحظه و يسأل والده.

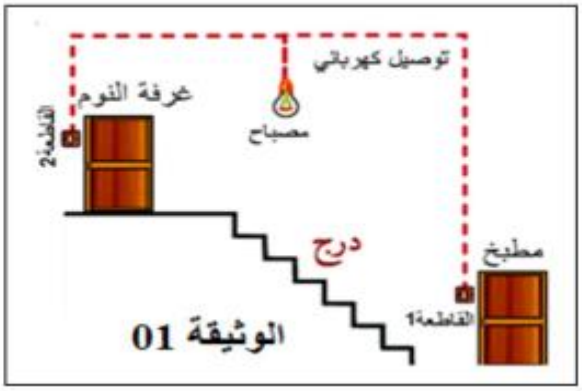

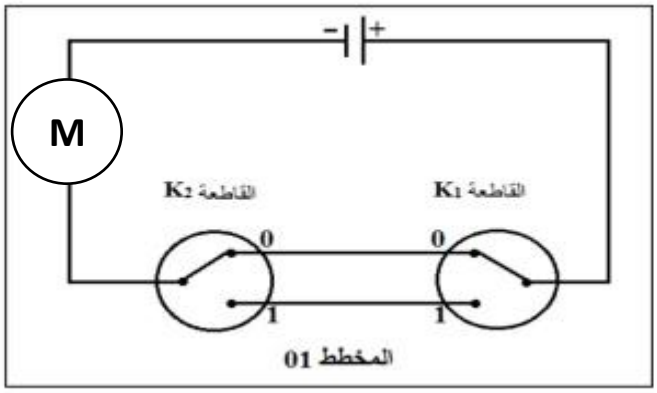

ساعد والد أكرم بالإجابة عما يلي:

1- كيف نسمي هذا النوع من الدارات الكهربائية؟

.....

2- أكمل جدول الحقيقة التالي بـ:

(متوهج أو لايتوهج)

وضعية K_1	وضعية K_2	حالة المصباح
0	0	
0	1	
1	1	
1	0	

3- أذكر 3 أماكن أخرى تستعمل فيها هذا النوع من الدارات الكهربائية.

.....

.....

.....

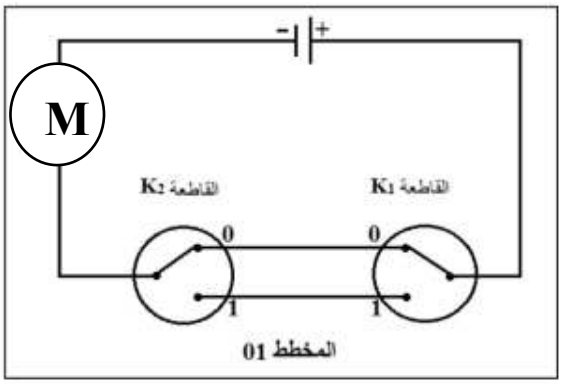

4- عند وضع سلك ناقل بين طرفي المحرك ماذا يحدث؟

.....

5- اذكر المخاطر من وراء وضع هذا السلك؟

.....

.....

.....

6- اذكر 3 احتياطات امنية لتجنب مخاطر هذه الدارات؟

1	
2	
3	

بالتوفيق